TANITA

手動身長計BH-100、手動身長計付き体重計BH-200A、手動身長計付き体組成計BH-300A-N用

手動身長計用カーソル操作バー組み立て説明書

本器はBH-100、BH-200A、BH-300A-Nの身長測定を補助するものです。
取扱説明書といっしょにお読みください。
身長測定以外の目的にはご使用にならないでください。

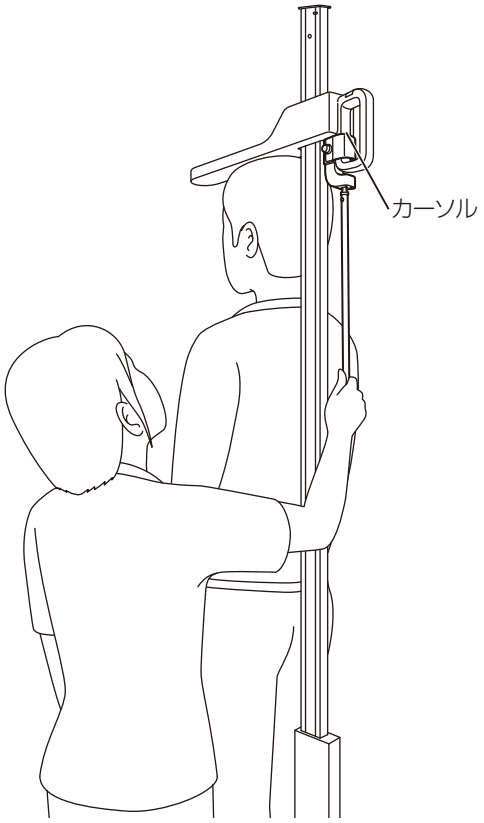

本器を手動身長計のカーソルに取り付けて、バーを握って上げ下げします。
本器を取り付けると、手動身長計の測定範囲75.0cm（下限）からははかれなくなります。

⚠警告

禁止	カーソルは垂直に上げ下げし、バーを無理やりに曲げないでください。強くひっぱったり、ぶら下がったりしないでください。本商品を対象機種以外の測定機に取付けて使用しないでください。カーソルの上げ下げ以外には使用しないでください。破損や脱落により、けがをするおそれがあります。 子供だけで使用しないでください。ねじを乳幼児の手の届くところに置かないでください。誤飲のおそれがあります。

⚠注意

禁止	分解や改造はしないでください。破損や脱落により、けがをするおそれがあります。
必ず守る	取り付け、取り外しの際は、隙間に指を挟まないように気を付けてください。 ご使用前にひび割れやゆがみがないことを確認してください。ひび割れや歪みがある場合は本器をカーソルから取り外し、使用を中止してください。 ご使用前、ご使用中、ご使用後はねじの緩みがないか確認し、緩んでいる場合は締めなおしてください。 本器がはずれてけがをするおそれがあります。

保管について

身長の測定を行わないとき、身長計を伸縮する時は、本器をカーソルから外してください。
本器の重みでカーソルが降りてくる可能性があります。

お手入れについて

汚れは、水またはぬるま湯に浸した布をよく絞って拭きとってください。汚れがひどい場合は、適量にうすめた中性洗剤を含ませた柔らかい布で拭き、その後水拭きしてから乾いた布で水分をきれいに拭きとってください。（熱湯・ベンジン・シンナーなどは使用しないでください。）

各部の名称と付属品

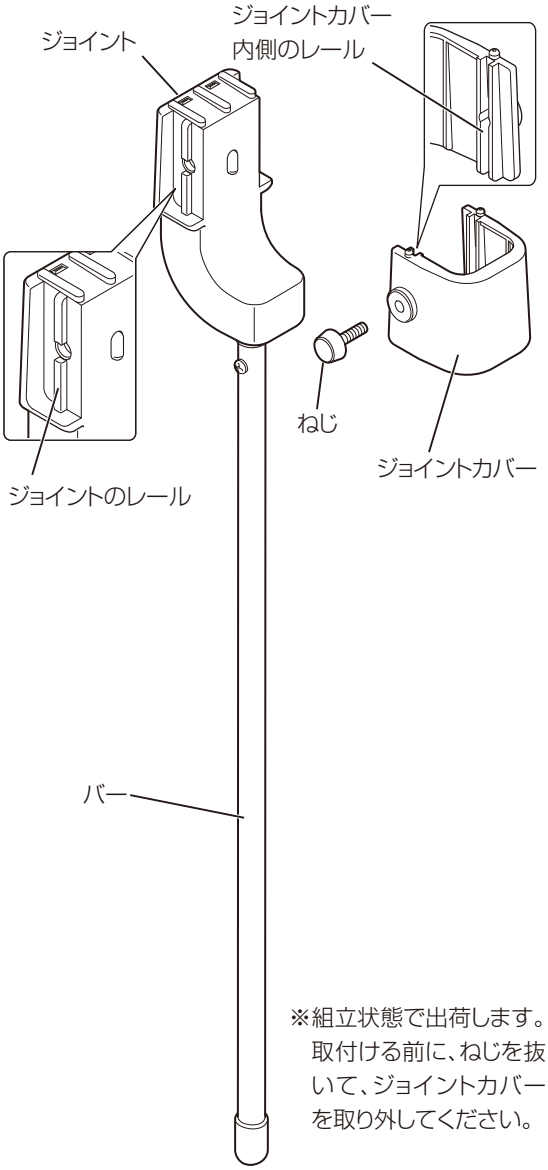

※組立状態で出荷します。
取付ける前に、ねじを抜いて、ジョイントカバーを取り外してください。

身長計に取付ける

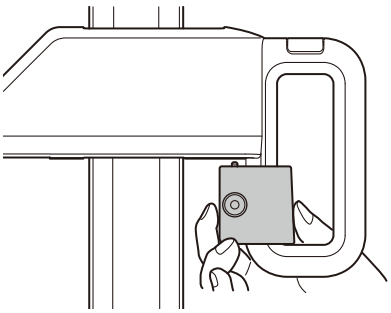

1.ジョイントカバーを図のように、カーソルの輪の内側に固定します。

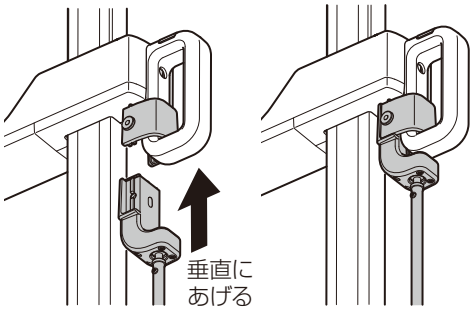

2.ジョイントのレールをジョイントカバー内側のレールに合わせて、カーソルにあたるまでスライドします。

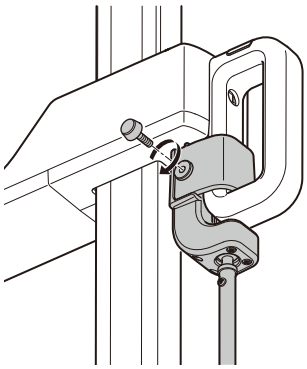

3.付属のねじを留めて固定します。

使用上のご注意

禁止

強くひっぱったり、ぶら下がったりしないでください。

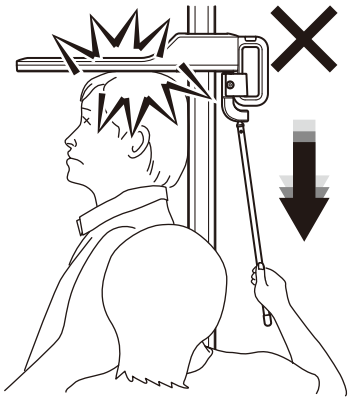

バーを無理やりに曲げないでください。

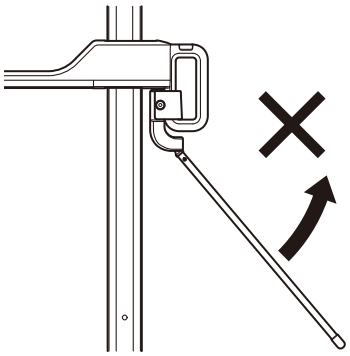

カーソルの輪の外側に取付けないでください。
そのままカーソルを上げ下げすると、動作不良の原因となったり、破損のおそれがあります。

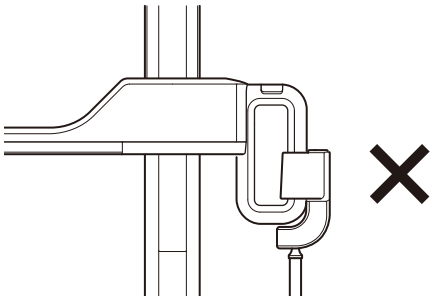

こまったときは弊社お客様サービス相談室(0120-133821または0570-783551:有料)までお問い合わせください。
※本書に記載されているイラストはイメージ図です。※デザインおよび仕様は予告なく変更する場合があります。

© 2020-2021 TANITA Corporation