TANITA

デジタルスケール
1458N
取扱説明書 保証書付

このたびは、タニタデジタルスケールをお買いあげいただき、まことにありがとうございます。
正しくご使用いただくために、取扱説明をよくお読みください。

⚠ 注意 誤った取り扱いをしたときに、人が傷害を負う可能性や物的損害の発生が想定される内容を示しています。

- はかりは、平らで、すべらない安定した場所に設置してください。不安定な場所では転倒の危険がありますので使用しないでください。
- はかりのすき間や穴に指を入れないでください。ケガをするおそれがあります。
- 乾電池を交換するときは、「＋・－」の方向を十分注意してください。間違えると乾電池の破裂、発熱、液漏れによる火災やケガ、やけどの原因になります。

⚠ 取り扱い上のご注意

1.絶対に分解しないでください。

2.強い衝撃や振動を与えないでください。

3.直射日光や高熱発生器具（レンジ、ストーブ等）の近くでのご使用は避けてください。

4.20℃以上温度差のある場所に移動させた場合、2時間以上放置してから使用してください。

5.汚れた場合、スポンジか布に家庭用の中性洗剤を含ませて汚れを落としてください。（水、薬品はかけないでください）

6.長期間使用しない場合は、乾電池をはずし湿気、ほこりの少ない場所に保管してください。

7.ステンレスの計量皿なしでの使用はさけてください。

8.輸送する場合は、本製品の入っていた梱包箱を使用してください。

各部の名称

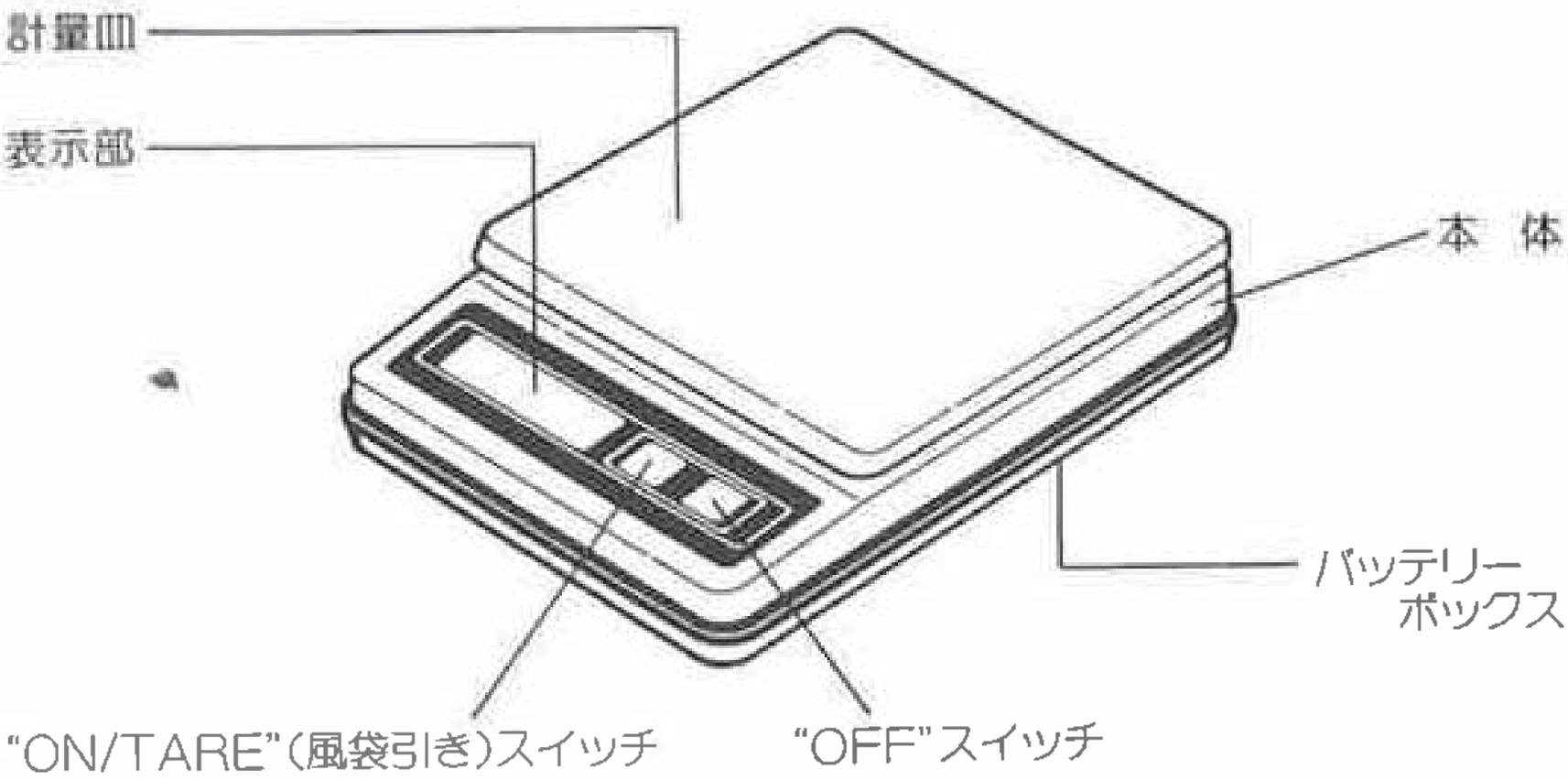

正しい使い方

◆乾電池の入れ方

本体裏の蓋を開け、バッテリーボックスの中の指示にしたがって「＋・－」を正しく入れてください。「＋・－」の方向を間違えると液漏れ等が発生するおそれがあります。

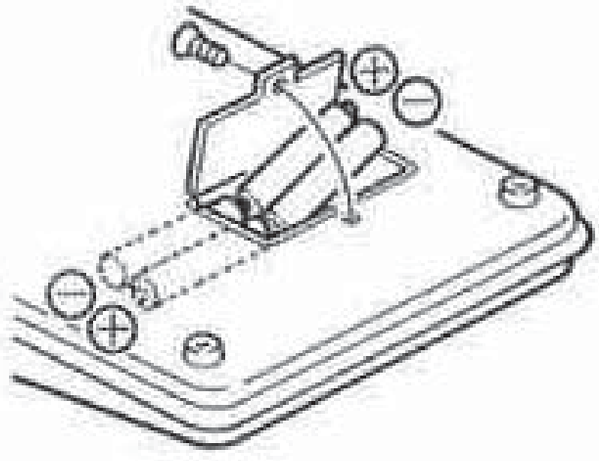

◆通常計量

1. [ON TARE] スイッチを押し電源をいれる。



2.計量物を載せると重さが表示されます。



3.計量物を降ろし [OFF] スイッチを押すと表示が消えます。



◆正味計量（風袋引き）

1. [ON TARE] スイッチを押し電源をいれる。



2.容器を載せると容器の重さが表示されます。





3. [ON TARE] スイッチを押す。



4.計量物を載せると計量物だけの重さが表示されます。





5.計量物と容器を降ろすと容器の重さがマイナス表示され、[OFF] スイッチを押すと表示は消えます。





※容器の重さと計量物の重さを合わせて最大計量を超えると [EEEE] が表示されます。

◆自動パワーオフ

同じ表示が10分以上続くと自動的に電源が切れます。

◆乾電池の交換

表示部に [Lo] の表示がでたら [OFF] スイッチを押して電源を切った後、新しい乾電池と交換してください。乾電池は4本とも同時に使用推奨期限内の新しい単3（R6P）乾電池と交換してください。

精度の保証範囲

◆計量法に定められた技術基準で製造し、厳密な検査のうえ出荷しております。ご使用の場合は、はかられた重さに対して下記の範囲まで精度を保証します。

最大計量	はかる量	精度保証
500g	250gまではかる場合	±1g
	250gをこえ500gまではかる場合	±2g
1000g	500gまではかる場合	±2g
	500gをこえ1000gまではかる場合	±4g
2000g	1000gまではかる場合	±4g
	1000gをこえ2000gまではかる場合	±10g

◆このはかりは、取引証明以外用です。品物の売買取引や、公にその物の目方を証明する場合は、このはかりをご使用にならないでください。

TANITA　デジタルスケール保証書

保証書は、本書記載内容（裏面記載）で無料修理を行うことをお約束するものです。
お買い上げ日から下記期間中故障が発生した場合は、本書をご提示のうえ、お買い上げの販売店に修理をご依頼ください。

品　　名	No.1458N　デジタルスケール
保 証 期 間	お買い上げ日より1年
お買い上げ日	年　　月　　日
お客様	ご住所 お名前　　様 電　話　　（　　）
販売店	住所・店名

株式会社 タニタ
〒174 東京都板橋区前野町1-14-2
お客様サービス相談室 フリーダイヤル ☎0120-133821

〈無料修理規定〉

1.取扱説明書、本体貼付ラベル等の注意書に従った正常な使用状態で故障した場合には、無料修理致します。
2.保証期間内に故障して無料修理をお受けになる場合には、商品と本書をご提示のうえ、お買い上げの販売店にご依頼ください。
3.ご贈答品等で本保証書に記入してあるお買い上げの販売店に修理がご依頼できない場合には、弊社営業所、またはお客様サービス相談室へご相談ください。
4.保証期間内でも次の場合には、有料修理になります。
　イ.使用上の誤り及び不当な修理や改造による故障及び損傷
　ロ.お買い上げ後の落下等による故障及び損傷
　ハ.火災、地震、水害、落雷、ガス害、塩害その他の天災地変、公害や異常電圧による故障及び損傷
　ニ.保証書の提示がない場合
　ホ.保証書にお買い上げ年月日、お客様名、販売店名の記入のない場合、或いは字句を書き換えられた場合
5.保証書は、日本国内においてのみ有効です。
6.保証書は再発行いたしませんので紛失しないように大切に保存してください。

修理メモ

※この保証書は、本書に明示した期間、条件のもとにおいて無料修理をお約束するものです。従ってこの保証書によって、お客様の法律上の権利を制限するものではありませんので、保証期間経過後の修理についてご不明の場合は、お買い上げの販売店、弊社営業所、またはお客様サービス相談室にお問い合わせください。

仕　様

形　式	1458N　デジタルスケール					
最大計量	500g		1000g		2000g	
最小表示	0~250g	250~500g	0~500g	500~1000g	0~1000g	1000~2000g
	0.5g	1g	1g	2g	2g	5g
安定所要時間	約2秒					
電　源	DC6V　単3（R6P）×4（別売）					
消費電流	最大　4mA					
自動パワーオフ	約10分					

株式会社 タニタ

本社・東京営業所	〒174－8630 東京都板橋区前野町1－14－2	☎03（3558）8111(代表)
大阪営業所	〒577－0013 東大阪市長田中1－3－15	☎06（6784）2811(代表)
名古屋営業所	〒460－0002 名古屋市中区丸の内2－19－20	☎052（201）6391(代表)
福岡営業所	〒816－0082 福岡市博多区麦野4－2－6	☎092（575）5761(代表)
仙台営業所	〒983－0852 仙台市宮城野区榴岡1－6－8	☎022（299）7161(代表)
札幌営業所	〒007－0834 札幌市東区北34条東22－1－35	☎011（786）5611(代表)

お問い合わせ先

フリーダイヤル 0120-133821

受付時間／9：00~17：00（土・日・祝祭日は除く）

お客様サービス相談室 〒174-8630 東京都板橋区前野町1-14-2

※お願い＝ご不審の点がありましたら、弊社お客様サービス相談室へお問い合わせください。