TANITA
健康をはかる

家庭用
内臓脂肪チェック付き体脂肪計

取 扱 説 明 書

TF-21E2



このたびは、内臓脂肪チェック付き体脂肪計をお買い上げいただき、まことにありがとうございます。本機を毎日の健康管理にお役立てください。

お願い

本機は誤った使い方をしますと重大な事故につながります。この説明書をよくお読みいただき、正しく安全にご使用ください。また本書は必要なときにすぐに取り出せるよう、身近に大切に保管してください。

内臓脂肪がチェックできる体脂肪計

これからの常識、
内臓脂肪チェックで健康管理

新技術、
リアクタンステクノロジー採用

+Reactance Technology

タニタは最新のリアクタンス技術を研究開発し、細胞内液と外液のバランスを測定することにより、体内水分の移動などによる日内変動を低減させ、更に正確な測定を可能にしました。

特　長

- 4人分の年齢／性別／身長を登録
- 体脂肪率は0.1%単位で計測・表示
- 体脂肪率判定を5段階で表示
  注）17才以下の体脂肪率判定は表示されません
- 内臓脂肪レベルを表示
  注）17才以下の内臓脂肪レベルは表示されません
- 登録者以外の方も測定できるゲストモード機能付
- 体重だけを測定する、体重専用キー付
- 前回の測定結果が見られる、前回値機能付（体重・体脂肪率・内臓脂肪レベル）
- 体重は、100kgまで、最小100g単位、100kgから136kgまでは、最小200g単位で計測・表示

体脂肪率とは

- 体に含まれる全ての脂肪の割合です。
  本当の「肥満」は体重ではなく体脂肪率で判断します。
  （体脂肪は活動エネルギー源になるだけではなく、体温を保つ、外的衝撃から体を守る、皮膚に潤いを与える、滑らかなボディラインを形作る、正常なホルモンの働きを保つなどの役割があります。）
  体脂肪率が高すぎると高血圧、高脂血症、糖尿病などの生活習慣病の原因になります。（☞ 17ページ「体脂肪率判定表」参照）

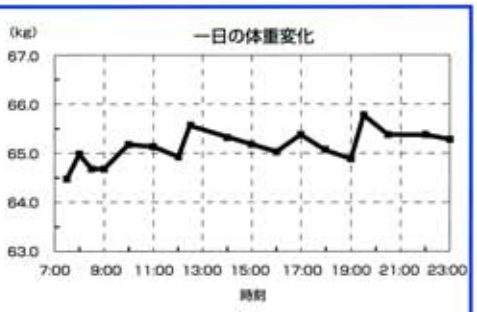

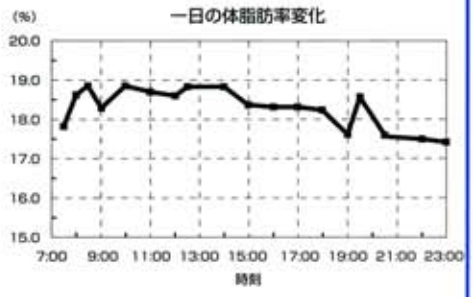

体脂肪率測定の原理は

- 本機はからだの電気抵抗をはかることで体脂肪率を測定するBIA法（Bioelectrical Impedance Analysis）に基づいて、新たな技術であるリアクタンステクノロジーを加え、より精度の高い測定を実現しました。
- 体の中では「脂肪はほとんど電気を通さないが、筋肉や水分は電気を通しやすい」・・・というようにそれぞれの組織・成分によって電気の通り易さが異なります。

ですから、電気抵抗をはかることで脂肪や筋肉などの組成を推測することができます。タニタでは更に細胞の大きさ・量に関与すると言われるリアクタンステクノロジーを家庭用機器に取り入れることに成功、従来のBIA法を更に進化させ精度を高めました。

正しい体脂肪率のはかりかたは

BIA+リアクタンステクノロジーによる測定では従来のBIA法よりも安定した測定が行えることも特徴のひとつです。ただし、より正確な測定のために以下のことにご注意ください。

- 測定した日の体調（発熱や下痢、二日酔い、多量の発汗など）や、測定前の行動（急激な運動、食事、アルコール摂取など）によって測定値が変化します。
- できるだけ同じ時間帯、同じ状態ではかるようにしてください。

- **測定時間帯** ⇨ 食事直後を避ける（できれば3時間以上経過してから）
- **測 定 条 件** ⇨ 体や足の裏をよく拭き、素足で裸に近い状態
- **記録の推移** ⇨ 細かい変化にとらわれず体重や体脂肪率の変化を長期的に捉える

もくじ

ご確認ください

安全上のご注意 ……4
正しいはかりかたとお願い ……5
（はかるとき、取扱い、収納、お手入れ）
各部のなまえ／付属品 ……6

ご使用にあたって

準備（乾電池の入れかた/正しい設置のしかた）……7
はかる前に（個人データの登録）……8
登録内容を訂正（変更）するとき……11
はかりかた（登録している方）……12
前回値の表示……16
体脂肪率・内臓脂肪レベルの判定基準……17
体重のみのはかりかた……18
登録していない方のはかりかた（ゲストモード）……19

必要なとき! ご覧ください

故障かな!?……22
健康管理シート……最終ページ
仕　様……裏表紙
体重精度の保証範囲……裏表紙
アフターサービスについて……裏表紙

安全上のご注意

本書では、あなたや他の人々への危害や財産への損害を未然に防止するために、いろいろな絵表示で説明しています。その表示と意味をよく理解してから本文をお読みいただき、本機を安全に正しくお使いください。

⚠ 警告	この表示を無視して、誤った取扱いをすると、「人が死亡または重傷を負う恐れのある」内容を表示しています。
⚠ 注意	この表示の欄は、「傷害を負う恐れまたは物的損害が発生する恐れのある」内容を表示しています。

⃠	してはいけない「禁止」内容を示しています。
❗	必ず実行していただく「強制」内容を示しています。

⚠ 警 告

ペースメーカー等、体内機器装着者は絶対に使用しない

⃠ 禁止



本機は、微弱な電流を体内に流しますので、体内機器の誤作動による重大な事故の原因になります。

業務用(病院等での測定)には、絶対に使用しない

⃠ 禁止



業務用として病院等で使用するための機能を備えておりませんので、病院等では絶対に使用しないでください。

タイル面やぬれた床など、すべりやすい所には絶対に置かない

⃠ 禁止



転倒したり、すべったりして大けがをする恐れがあります。また、本機内部に水が侵入し故障の原因になります。

■**本機の端にのったり、飛びのったり、跳びはねたりしない**
転倒したり、すべったりして大けがをする恐れがあります。

■**体の不自由な方がご使用になるときは、1人で測定しない**
介護者が援助するか、手すりの利用をおすすめください。
(※手すり等を利用した場合、測定値は参考値として捉えてください。)

■**測定結果は、決して自己判断しない(測定値の評価、それに基づく運動メニュー等)**
必ず医師または、資格を持った専門家の指示に従ってください。

⚠ 注 意

次の点にご注意ください



■**表示部や操作部の上にのらない**
破損してケガをする恐れがあります。

■**隙間や穴に指を入れない**
けがをする恐れがあります。

■**乳幼児には、絶対に持ち運びさせない**
落として、けがをする恐れがあります。

■**乾電池を入れるときは、極性(⊕、⊖)の方向を間違わない**
液漏れなどで、床等を汚損する恐れがあります。
(長期間ご使用にならない場合は、乾電池を本機から取り外す)

■**濡れた体でのらない**
入浴後、体や足の水分を **よく拭いてから** 測定してください。

正しいはかりかたとお願い

正確な測定値を得るために

素足になり、足の裏の汚れを落としてから測定する



靴下などを履いていたり、足の裏にほこりなどがついていると、正確にはかれません。

なるべく裸に近い状態で、測定する



着衣のままですと、着衣の重さが含まれます。

変化の推移を見る場合は、できるだけ同じ条件で測定する



体内の水分の変化や体温に大きく影響されるので、毎日同じ時間・条件で測定してください。

足の裏を、電極部に正しく合わせて、測定する



電極と足の裏の接触不良の場合、体脂肪率が低く表示されたり、Err や ---- 表示になる場合があります。

過度の飲食、極度の脱水症状のときは、測定を避ける



禁止

測定値に誤差が生じる恐れがあります。精度を高めるには、起床直後を避け、食後3時間以上経過した同じ時間帯でご使用ください。

激しい運動をした後は、測定を避ける



禁止

測定値に誤差を生じる恐れがあります。充分休んでから、測定してください。

■携帯電話やマイクロ波治療器などを本機の近くで使用しない

誤作動して正確に測定できない恐れがあります。

■硬く平らな床の上に置いて測定する

じゅうたんや畳の上では正確に測定できないことがあります。

■次のような測定対象者は、参考値として変化の推移をみられることをおすすめします

- ●ボディービルダー、相撲の力士、スポーツを職業とされる人および、それに近い人
- ●妊娠中や、人工透析患者、またはむくみ症状の人

※本機は、日本人の一般男女および、小学生以上の子供を対象にしていますので、上記のような方については、体脂肪率の信頼性が低下する可能性があります。
また、内臓脂肪レベルは、18才以上の日本人一般男女を対象としております。

※17才以下の内臓脂肪レベルは表示されません。

精度を保つために

本機は、精密に作られています。長く最良の状態を保つため、次のことを守ってご使用ください。

取扱いについて

- ■分解や水洗いは絶対にしない
- ■過度の衝撃や振動を、与えない
- ■直射日光の当たる場所や暖房機具の近く、または空調機の風が直接当たる所には置かない
- ■温度変化の激しい場所での使用は、避ける
- ■湿気の多い場所や水気のある所には、置かない

収納について

- ■振動の激しい所に保管しない
- ■個人キー、体重専用/OFFキーを押すような方向や場所に立てかけない

※特に収納時にはお気をつけください。乾電池の消耗が早まり故障の原因となります。

お手入れについて

■熱湯やベンジン、シンナー等は、使用しない
汚れたときは、水または家庭用中性洗剤を柔らかい布に浸し 固く絞って 拭き、その後乾いた布で拭き取ってください。

各部のなまえ／付属品

表 面



▼ダウンキー（前回値）
前回値（体重・体脂肪率・内臓脂肪レベル）を見るとき、登録内容を選ぶときに押します。

▲アップキー（ゲスト）
ゲストモード機能、
登録内容を選ぶときに押します。

設定キー
登録を始めるとき、
登録項目を決定するときに押します。

体重専用/OFFキー
体重のみをはかるときまたは、
強制終了するときに使用します。

個人キー（4人分）

裏 面

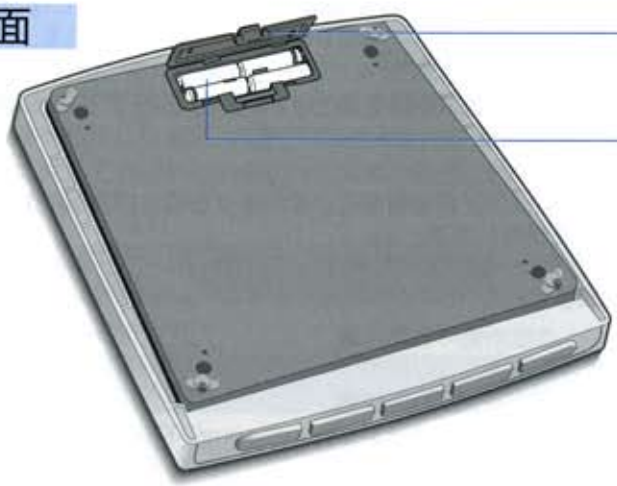

付属品の確認を

CHECK!

☑取扱説明書（本書）



□保証書



□ 乾電池
〈単3形：4本〉
（R6）



□体脂肪率判定シール
（本機を使用される場所から見やすい位置に貼ってご活用ください。）

準　備（乾電池の入れかた/正しい設置のしかた）

乾電池の入れかた

①本機を裏返しにし、
②バッテリーカバーの爪を押し上げて開け、
③乾電池を入れる

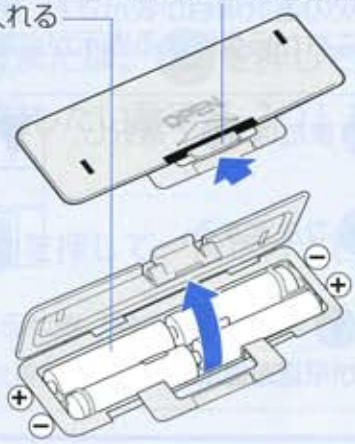

単3乾電池R6（付属）
※バネの先端が、乾電池のマイナス側平面に接触するように乾電池を入れてください。



イメージ図

■乾電池の交換

●乾電池が消耗してくるとLoが点灯
速やかに新しい乾電池（4本全て）と交換してください。（精度の保証ができません）
注）故障の原因になりますので、アルカリ乾電池とマンガン乾電池の併用は絶対におやめください。
注）充電式の乾電池は使用しないでください。

●乾電池の寿命は
約1年（1日に5回はかった場合）

●付属の乾電池の寿命
付属の乾電池は工場出荷時に納められたものですので、寿命が短くなっている場合があります。

●登録した個人データ（年齢／性別／身長）・メモリーデータは
乾電池を外しても、内容は消えません。

●交換時に表示したら
乾電池の交換時に自動的に電源が入ることがありますので、本機を床上に置き、表示が消えるまで60秒ほどお待ちください。万一、消えない場合は一度乾電池をはずして表示を消してから再び乾電池を入れ直してください。

使いかた

正しい設置のしかた

■硬く、平らな安定した所でご使用ください。

●直射日光の当たる場所や暖房機具の近く、または空調機の風が直接当たる所には置かない
●温度変化の激しい場所での使用は、避ける
●湿気の多い場所や水気のある所には、置かない



⚠注意

■じゅうたんや、畳の上ではご使用できません。
⇨正しく測定できません。



はかる前に（個人データの登録）

個人キーにデータの登録を

はかる前に、必ずご自分のデータ(年齢／性別／身長)を登録します。登録しないと測定ができません。

登録動作の基本



次の選択項目が表示され、押せるキーとこれから登録する表示が点滅します。

▼または▲で選択し、▼/▲

設定で決定する。 設定

※▼または▲を押し続けると、数字が早送りされる。



オートオフ機能について

電源の切り忘れを防ぐため、自動的に電源が切れます(表示が消えます)。

- 登録操作を中断した場合約60秒で電源が切れます。
- 00.0kg 表示後、本体にのらずに約30秒経過した場合
- 測定途中で本体から降りた場合
- 体脂肪率表示後、何も操作せずに約55秒経過した場合
- 測定終了後

こんなときは

■個人キーに間違って登録した場合は
⇨登録を最初からやり直してください。

■登録を中止したいときは
⇨体重専用/OFFキーを押してください。
電源が切れ、登録を中止します。

■別の個人キーへの登録は
⇨すべての表示が消えてから行ってください。

■個人データの消去は
⇨個人データをすべて消去することはできません。
個人データは新たにデータを上書きすることで消えます。

※画面イラスト中の青表示は、点滅部分を表します。

1 表示が消えていることを確認して、

設定を押す（♪ピッ）

登録番号入力画面が表示される



使いかた

2 登録する番号を決める

（例）個人キー「3」に登録する場合

① ▼ または、▲ を押して、
「登録したい番号（-3-）」を表示させ、



② 設定 を押して、決定（♪ピッ）



次の登録項目「年齢」が点滅表示



3 「年齢」を登録する

（例）「37才」を設定する場合

① ▼ または、▲ を押して、
「年齢（37）」を表示させ、



② 設定 を押して、決定（♪ピッ）



次の登録項目「性別」が点滅表示



はかる前に（個人データの登録　つづき）

※画面イラスト中の青表示は、点滅部分を表します。

4 「性別」を登録する

（例）「男性」を設定する場合

① ▼ または、 ▲ を押して、男性を表示させ、



② 設定 を押して、決定（♪ピッ）



次の登録項目「身長」が点滅表示

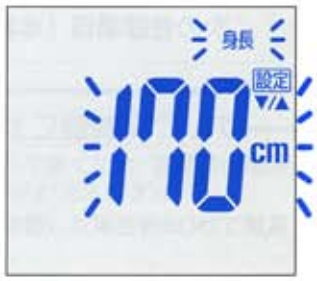

5 「身長」を登録する

（例）「178cm」を設定する場合

① ▼ または、 ▲ を押して、
「身長（178）」を合わせ、

※設定できる「身長」は 100 cm ～ 220 cm です。



② 設定 を押して、決定（♪ピッピッ）



登録内容が表示された後、電源が切れる



以上で登録は終了です。

登録内容を訂正(変更)するとき

※画面イラスト中の青表示は、点滅部分を表します。

1

表示が消えていることを確認して、

設定 を押す（♪ピッ）

（例）個人キー「3」を訂正（変更）の場合



① ▼ または、▲ を押して、訂正(変更)したい個人キーの番号を表示させ、

② 設定 を押して、決定（♪ピッ）



2

表示する手順に従って
訂正（変更）する

この先は、『はかる前に（個人データの登録）』と同じですので（☞ P.9）をご参照ください。



お知らせ

■登録内容の訂正または変更を行う場合は、必ず個人キーの番号を確認してから行ってください。

以上で登録内容の訂正（変更）は終了です。

はかりかた（登録している方）

☑個人データの登録（☞ 8ページ）は済んでいますか？



使いかた

お知らせ

■登録内容が間違っていたり、他の人の 個人 キーを押すと

⇨正しい測定ができません。

■足の裏が汚れていたり、電極部に正しく触れていないと

⇨ Err や ---- を表示したり、測定途中で電源が切れます。

■体脂肪率の測定範囲を超えると

⇨ Err% を表示します。

■ 00kg の表示が出る前にのると

⇨ Err や ----、 -0L など異常な表示が出たり、測定途中で電源が切れます。

こんなときは

■測定を中止したいときは
■表示画面を消したいときは

⇨ 体重専用/OFF キーを押してください。強制的に電源が切れます。ただし、本体に乗っているときは表示画面を消すことができません。



オートオフ機能について

電源の切り忘れを防ぐため、自動的に電源が切れます（表示が消えます）。

- ●登録操作を中断して約60秒経過した場合。
- ● 00kg 表示後、本体にのらずに約30秒経過した場合。
- ●測定途中で、本体から降りた場合。
- ●測定終了後、何も操作せずに約55秒経過した場合。

次のような場合正常な測定ができません。

- ●靴下などを履いていたり、足の裏にゴミやホコリなどがついている場合
- ●かかとの表面が、固い（角質層）状態の場合
- ●食事や起床のすぐ後や、あまり体を動かしていない場合
- ●体調の悪い場合（二日酔い、暴飲暴食のすぐ後、下痢、発熱）
- ●多量の発汗後（サウナや長湯、激しい運動の後）
- ●ヒザを曲げたり、座ったまま測定した場合
- ●足の内側（内もも）が付いている場合
  （※乾いたタオルなどをはさんで測定してください）
- ●正しく電極部に触れていない場合

個人キーに登録していない方の測定方法は

- ■「ゲストモード」を使用してください（☞19ページ）。
- ■「はかる前に（個人データの登録）」（☞8ページ）に従い、個人キー登録したあと測定してください。
  ※登録済みの個人キーを使う場合も同じです（この場合、前の人の登録データは消去されます）。

1 登録したあなたの個人キーを押す

（♪ピッ）



（例）「3」に登録した場合

①ご自分の登録情報が表示され、



②00kgが表示される（♪ピッ）

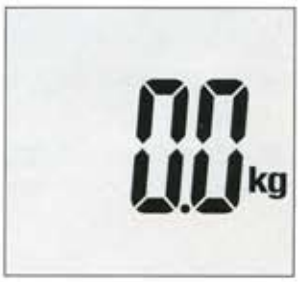

使いかた

はかりかた（登録している方　つづき）

2 必ず 0.0kg が出てから 素足で電極板に、かかとを合わせてのる

靴下やストッキングを脱いでのってください。



①はじめに、体重が表示され、



②「体脂肪率測定中」の表示が 0000 で表される
（0000 表示が順次消えていきます）

※表示部に「体脂肪率」が表示されるまで、直立したままなるべく動かないでください。



③「体脂肪率」と「体脂肪率判定」が表示される
（♪ピッピッ）



④「内臓脂肪レベル」が表示される



3 内臓脂肪レベルを表示したら本体から降りる

「体重」と「体脂肪率」と「内臓脂肪レベル」を5回表示した後、自動的に電源が切れます。
※17才以下の方は、体脂肪率表示後に降りてください。
※判定基準については ☞ 17ページをご覧ください。

〈体　重〉



〈体脂肪率／体脂肪率判定〉



〈内臓脂肪レベル〉



以上で測定は終了です。

お知らせ

■表示画面を消したいときは
⇨ 体重専用/OFFキーを押してください。強制的に電源が切れます。

■17才以下の方の内臓脂肪レベルおよび、体脂肪率判定は表示されません。

前回値の表示

※画面イラスト中の青表示は、点滅部分を表します。

1 測定終了後、本体を降りてから「体重」「体脂肪率／体脂肪率判定」「内臓脂肪レベル」を交互表示しているときに

▼を押す　（♪ピッ）
前回値

※転倒防止のため、のった状態でこの機能は働きません。





①前回値を交互表示します。
その後自動的に電源が切れます。

〈体　重〉



〈体脂肪率／体脂肪率判定〉



〈内臓脂肪レベル〉



②前回値表示中に、もう1度▼を押すと、今回の測定結果の交互表示に戻ります。
その後自動的に電源が切れます。

〈体　重〉



〈体脂肪率／体脂肪率判定〉



〈内臓脂肪レベル〉



お知らせ

■ゲストモードで使用している場合、前回値は表示されません。
■表示画面を消したいときは
⇨ 体重専用/OFF キーを押してください。強制的に電源が切れます。
■17才以下の方の内臓脂肪レベルおよび、体脂肪率判定は表示されません。

以上で前回値の表示は終了です。

体脂肪率・内臓脂肪レベルの判定基準

■体脂肪率とは

本当の「肥満」は体重ではなく体脂肪率で判断します。
体脂肪は活動エネルギー源になるだけではなく、体温を保つ、外的衝撃から体を守る、皮膚に潤いを与える、滑らかなボディラインを形作る、正常なホルモンの働きを保つなどの役割があります。しかし、体脂肪率が高すぎると高血圧、高脂血症、糖尿病などの生活習慣病の原因になります。体脂肪率の判定は下記をご参照ください。

■体脂肪率判定表

本機は体の部位別に体組成がわかるDXA法（二重X線吸収法）をもとにデータ分析を行い、それを基準に体脂肪率を推定しております。
DXA法（二重X線吸収法）はこれまでの水中体重秤量法とくらべて、**データ計測時の不安定要素が少なく、体の組成を細かく分析できるという特徴があります。**そのため肥満の判定についてもDXA法による測定データに合わせて新しく判定表を作成しました。
17才以下の方、妊娠中や人工透析中の方、むくみ症状がある方、アスリートの方は、参考値として変化の推移を見られることをおすすめします。

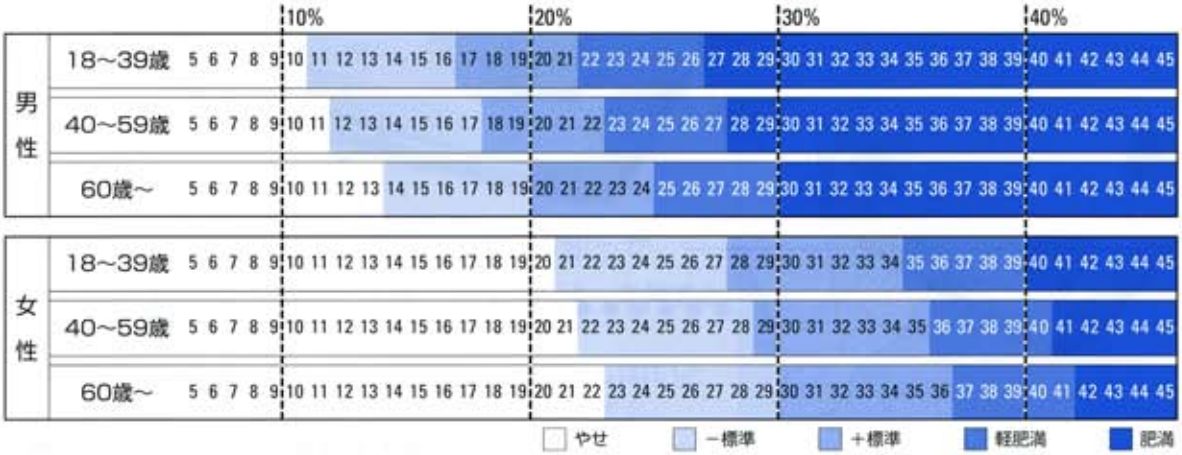

※WHOと日本肥満学会の肥満判定に基づき、DXA法（二重X線吸収法）によって作成しました。

■内臓脂肪レベルの判定基準

内臓脂肪レベル（判定）を上手に使うには、内臓脂肪レベルの推移を長期的に捉え、健康管理にお役立てください。（17才以下の方は表示されません）

	標　準	やや過剰	過　剰
レベル	9　以　下	10　～　14	15　以　上
判定の捉えかた	今のところ心配ありません。これからもバランスのよい食事や、適度な運動を維持しましょう。	適度な運動を心がけ、カロリー制限を行い、適正体重に向けて減量をはかりましょう。	積極的な運動や食事制限による減量が必要です。医学的な診断については医師にご相談ください。

※医学的には、腹部X線－CT画像による実測値で100cm²を超えていると生活習慣病を引き起こす可能性が高いと言われています。本機では、10レベルがおよそ内臓脂肪面積の100cm²に相当します。

本機で測定した内臓脂肪レベルについて

- 体脂肪率が低い方でも、内臓脂肪レベルが高い場合もあります。
- 医学的診断については、医師にご相談ください。

体重のみのはかりかた

本機は、体重測定だけを行うこともできます。この場合、個人データを登録せずにご利用いただけます。

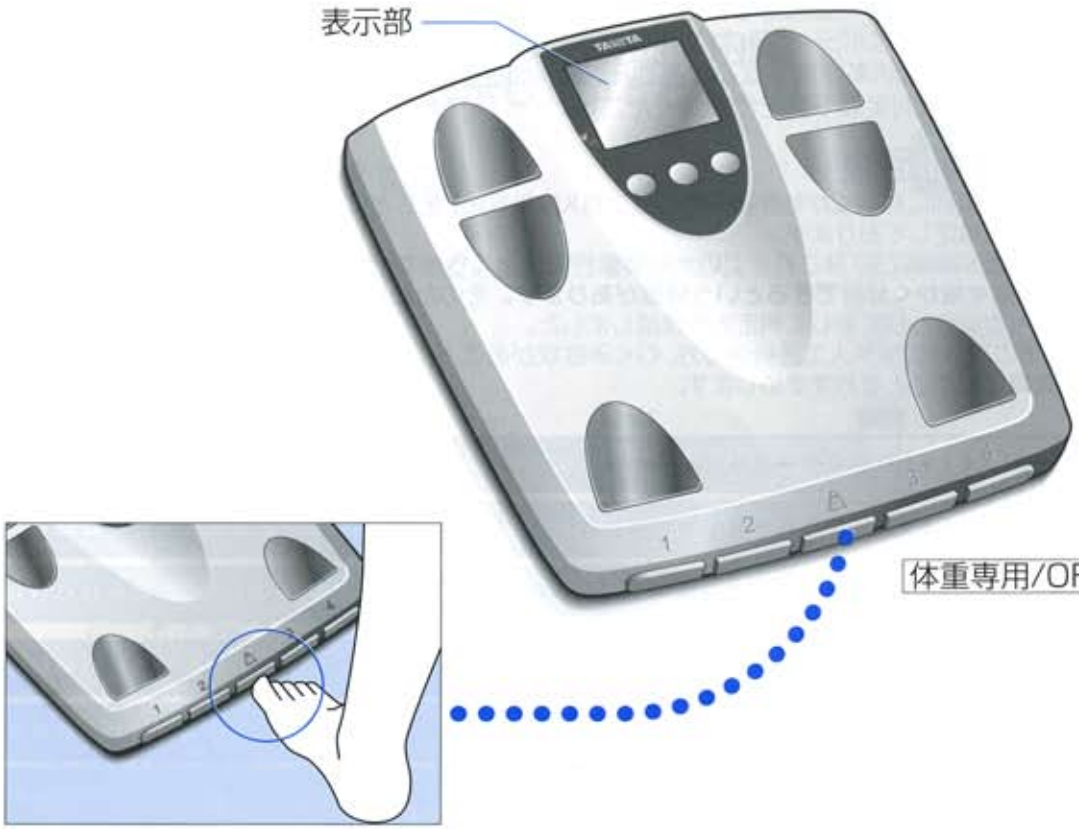

体重専用/OFFキーを押し、（♪ピッ）

8888表示後、00.0の表示になったら（♪ピッ）



本体にのる



体重が表示されます（♪ピッ）

表示を確認したら本体から降りてください。
しばらく表示が固定され、その後自動的に電源が切れます。

※体重専用/OFFキーで強制的に電源を切ることができます。



以上で体重のみのはかりかたは終了です。

登録していない方のはかりかた（ゲストモード）



お知らせ

■登録内容が間違っていたり、他の人の 個人 キーを押すと

⇨正しい測定ができません。

■足の裏が汚れていたり、電極部に正しく触れていないと

⇨ Err や ---- を表示したり、測定途中で電源が切れます。

■体脂肪率の測定範囲を超えると

⇨ Err% を表示します。

■ 00kg の表示が出る前にのると

⇨ Err や ----、 -0L など異常な表示が出たり、測定途中で電源が切れます。

こんなときは

■測定を中止したいときは
■表示画面を消したいときは

⇨ 体重専用/OFF キーを押してください。強制的に電源が切れます。ただし、測定中は表示画面を消すことができません。



オートオフ機能について

電源の切り忘れを防ぐため、自動的に電源が切れます（表示が消えます）。

- ●登録操作を中断して約60秒経過した場合。
- ● 00kg 表示後、本体にのらずに約30秒経過した場合。
- ●測定途中で、本体から降りた場合。
- ●測定終了後、何も操作せずに約55秒経過した場合。

登録していない方のはかりかた（ゲストモード　つづき）

次のような場合 正常な測定ができません。

- ●靴下などを履いていたり、足の裏にゴミやホコリなどがついている場合
- ●かかとの表面が、固い（角質層）状態の場合
- ●食事や起床のすぐ後や、あまり体を動かしていない場合
- ●体調の悪い場合（二日酔い、暴飲暴食のすぐ後、下痢、発熱）
- ●多量の発汗後（サウナや長湯、激しい運動の後）
- ●ヒザを曲げたり、座ったまま測定した場合
- ●足の内側（内もも）が付いている場合
  （※乾いたタオルなどをはさんで測定してください）
- ●正しく電極部に触れていない場合

お知らせ

■ゲストモードで使用している場合、前回値は表示されません。
■表示画面を消したいときは
⇨ 体重専用/OFF キーを押してください。強制的に電源が切れます。
■17才以下の方の内臓脂肪レベルおよび、体脂肪率判定は表示されません。

※画面イラスト中の青表示は、点滅部分を表します。

1 個人データを仮登録する

表示が消えていることを確認して、

①▲（ゲスト）を押す（♪ピッ）

年齢登録画面を表示



（例）「37才」を登録する場合

②▼または、▲を押して、
「年齢（37）」を表示させ、



③設定を押して、決定（♪ピッ）

表示する手順に従って、個人データ　を仮登録する

詳しくは、『はかる前に（個人データの登録）』（☞ 8ページ）をご参照ください。

2 必ず 0.0kg が出てから 素足で電極板に、かかとを合わせてのる

靴下やストッキングを脱いでのってください。



①はじめに、体重が表示され、



②「体脂肪率測定中」の表示が 0000 で表される
（0000 表示が順次消えていきます）

※表示部に「体脂肪率」が表示されるまで、直立したままなるべく動かないでください。



③「体脂肪率」と「体脂肪率判定」が表示される
（♪ピッピッ）



④「内臓脂肪レベル」が表示される



3 内臓脂肪レベルを表示したら本体から降りる

「体重」と「体脂肪率」と「内臓脂肪レベル」を5回交互表示した後、自動的に電源が切れます。

※17才以下の方は、体脂肪率表示後に降りてください。

※判定基準については17ページをご覧ください。

〈体　重〉 〈体脂肪率／体脂肪率判定〉 〈内臓脂肪レベル〉



以上でゲストモードは終了です。

故障かな？

「故障かな!?」と思ったら、修理をご依頼される前に、次のことをご確認ください。

症　状	ご確認ください	参照ページ
個人キーを押しても、何も表示しない	●乾電池が、外れていませんか？ ●乾電池が、消耗していませんか？ ●乾電池の電極に、ビニールやゴミなどがついていませんか？	7
Lo を表示する	●乾電池が消耗しています。速やかに交換してください。	7
表示部の文字などを表示した後、すぐ消える	●乾電池が消耗しています。速やかに交換してください。 （乾電池の残量によっては Lo を表示しない場合があります）	7
個人キーを押すと、---- を表示し、すぐに消える	●その 個人 キーには、何も登録されていません。 個人データの登録をしてください。	8
測定後に Err% を表示する	●個人キーの登録内容が、間違っていませんか？ ●他の人の 個人 キーを選択していませんか？ ●体脂肪率が測定範囲を超えています（この場合は、測定不可）	8 12 裏表紙
測定中に Err や ---- を表示する	●靴下などを履いたまま、測定していませんか？ ●足の裏が、汚れていませんか？ ●測定中に動いていませんか？	13 12 裏表紙
体脂肪計から降りた後、表示が Err や ---- のままですぐに消えない	●3秒で自動的に消えます。 ●それでも消えない時は、乾電池を入れ直してください。	8 12 裏表紙
測定後に Err内臓脂肪レベル を表示する	●個人キーの登録内容が、間違っていませんか？ ●他の人の 個人 キーを選択していませんか？ ●内臓脂肪レベルが測定範囲を超えています。 （この場合は、測定不可）	8 12 裏表紙
測定中に、 OL を表示する	●最大計量（ひょう量）136kgを超えています。 （この場合は、測定不可）	13
測定中に、 -OL を表示する	● 00kg が、表示される前にのっていませんか？	12
測定途中に、電源が切れる（表示が消える）	●測定中に動いていませんか？ ● 00kg が、表示される前にのっていませんか？ ●靴下などを履いたまま、測定していませんか？	13
▼（前回値）キーを押しても前回値が表示されない	●測定終了後、本体を降りてから「体重」「体脂肪率／体脂肪率判定」「内臓脂肪レベル」が交互表示しているときに ▼（前回値）キーを押してください。 ●17才以下の方の内臓脂肪レベルおよび、体脂肪率判定は表示されません。	16

必要なとき

健康管理シート

毎日決まった時間に同じ条件で測定して記録しましょう。
この用紙をコピーしたものに測定値を記入して長期的な健康管理にご活用ください。

名前：　　今月の目標：　　測定時間：　　時　　分頃

月／日	1	2	3	4	5	6	7	8	9	10	11	12	13	14	15	16	17	18	19	20	21	22	23	24	25	26	27	28	29	30	31
・体重（kg）																															
・体脂肪率（%）																															
・内臓脂肪（レベル）																															
体調																															
メモ																															
月／日	1	2	3	4	5	6	7	8	9	10	11	12	13	14	15	16	17	18	19	20	21	22	23	24	25	26	27	28	29	30	31

今月の反省

来月の目標

◆体調　○：よい　△：ふつう　×：わるい

仕　様

型　式		TF-21E2	
最大計量（ひょう量）		136kg	
最小表示（目量）		0～100kg迄 100g　100～136kg迄 200g	
体脂肪率計測		0.1%単位（5.0%～75.0%）	
体脂肪率判定		やせ～肥満　5段階	対象年齢18才以上～99才以下の男女
内臓脂肪レベル		1～59レベル	
設定項目（登録）	個人番号	1～4	
	年齢	7～99才	
	性別	女性／男性	
	身長	100～220cm（1cm単位）	
電　源		DC6V　単3乾電池(R6)×4本	
消費電流		最大60mA	
本体寸法		D323×W300×H52mm	
質　量		約2.4kg（乾電池含）	

■体重精度の保証範囲

●本機は、計量法に定められた技術基準で製造し、厳重な検査のうえ出荷しております。
なお、ご使用の場合、はかられた体重に対して下記の範囲まで精度を保証します。

100kgまではかる場合	±200g
100kgをこえ136kgまではかる場合	±400g

●本機は、ご家庭での測定が主な目的ですので、業務用（品物の売買取引やその他の目方を証明する場合）にはお使いになれません。

アフターサービスについて

1、保証書について

保証書は、同封していますので、必ず「販売店名、購入日」等の記入をお確かめになり、保証書内容をよくお読みいただき、大切に保管してください。保証期間は、お買い上げより1年間です。

2、修理を依頼されるとき

●保証期間中は、弊社お客様サービス相談室へお電話にてご連絡の上、保証書を添えて本機をお送りください。

●保証期間が過ぎているときは、弊社お客様サービス相談室にご相談ください。修理によって本機の機能が維持できる場合は、ご希望により有料修理させていただきます。

3、ご不明な点は弊社お客様サービス相談室にお問い合わせください。

info: ベストウェイト健康講座 www.best-weight.ne.jp

株式会社 タニタ

本社・東京営業所	〒174-8630 東京都板橋区前野町1-14-2	☎03（3558）8111（代表）
大阪営業所	〒577-0013 東大阪市長田中1-3-15	☎06（6784）2811（代表）
名古屋営業所	〒460-0002 名古屋市中区丸の内2-19-20	☎052（201）6391（代表）
福岡営業所	〒816-0082 福岡市博多区麦野4-2-6	☎092（575）5761（代表）
仙台営業所	〒983-0852 仙台市宮城野区福岡1-6-8	☎022（299）7161（代表）
札幌営業所	〒007-0834 札幌市東区北34条東22-1-35	☎011（786）5611（代表）

ホームページアドレス　http://www.tanita.co.jp

お問い合わせ先　フリーダイヤル 0120-133821
受付時間／9：00～18：00（土・日・祝祭日は除く）
お客様サービス相談室 〒174-8630 東京都板橋区前野町 1-14-2

正 家庭用
経済省令適合マーク

総合検査印
総合検査

TF21E27801